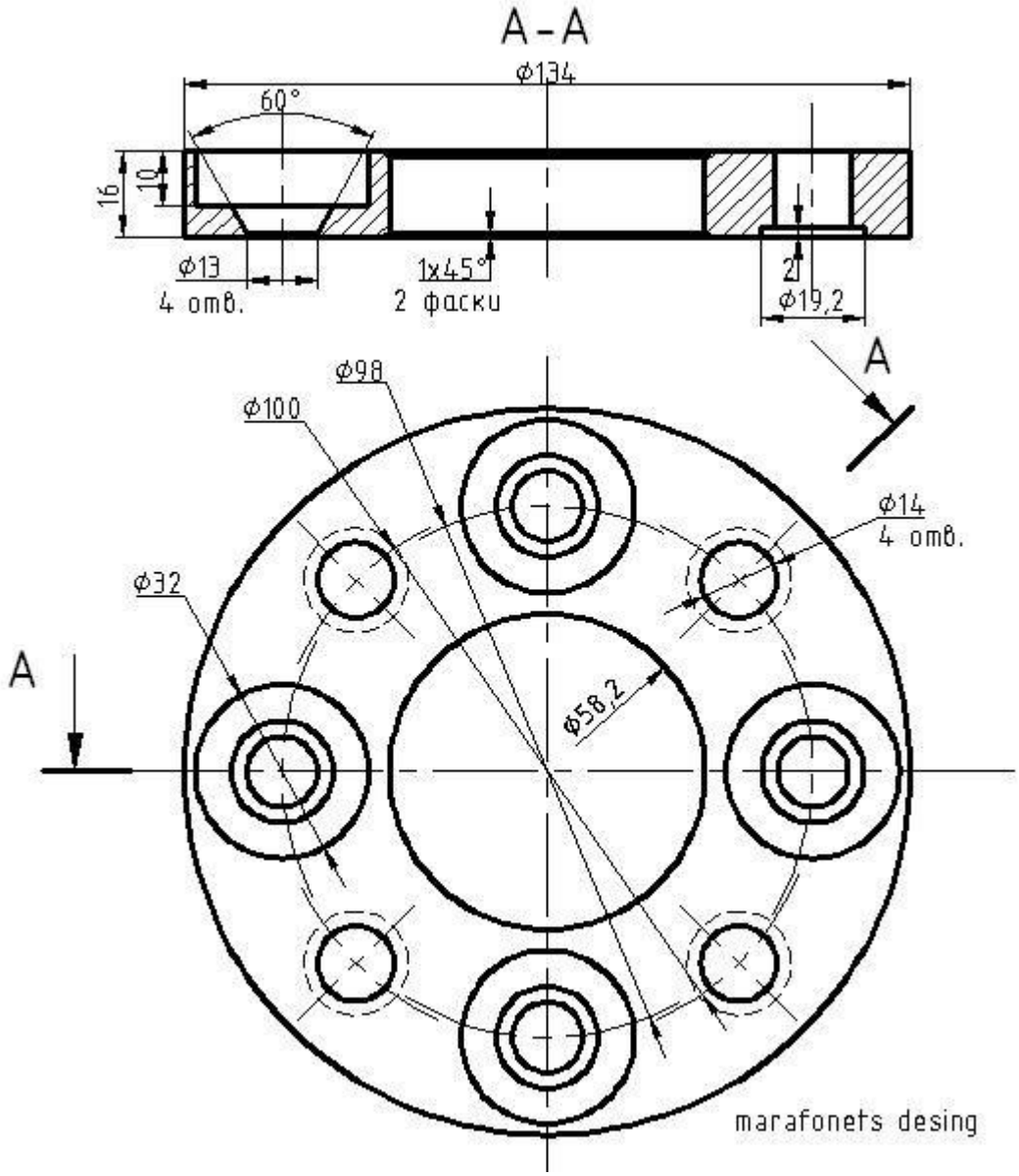
A-A
ϕ134
60°
16
10
ϕ13
4 отв.
1x45°
2 фаски
2
ϕ19,2
A
ϕ98
ϕ100
ϕ14
4 отв.
ϕ32
A
ϕ58,2
marafonets desing