СИСТЕМА ПУСКА И ЗАРЯДКИ, ЭЛЕКТРОННАЯ СИСТЕМА ВПРЫСКА ТОПЛИВА - ДВА QDM, ТОПЛИВНЫЙ НАСОС, ИНЖЕКТОР

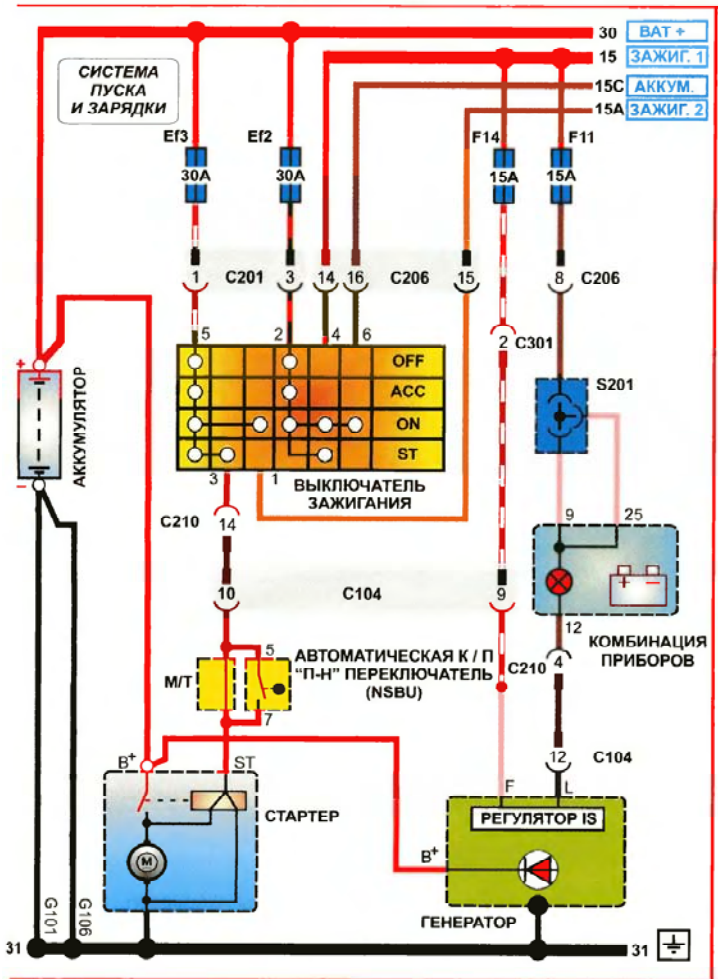

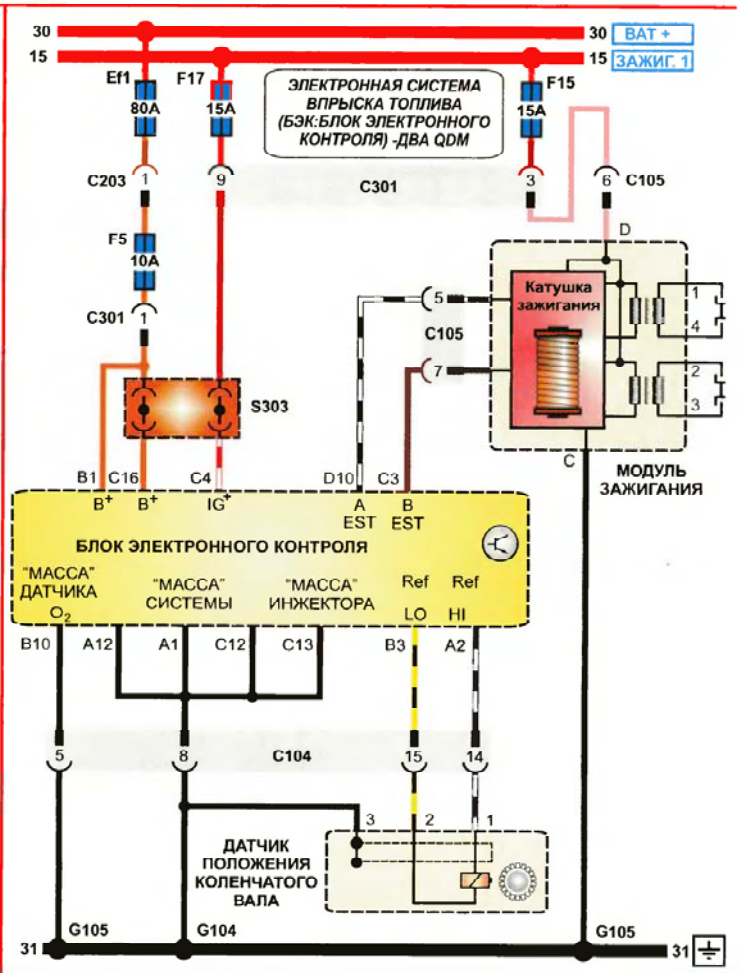

ТОПЛИВНЫЙ НАСОС, ИНЖЕКТОР, ПОТЕНЦИОМЕТР (SOHC, DOHC)

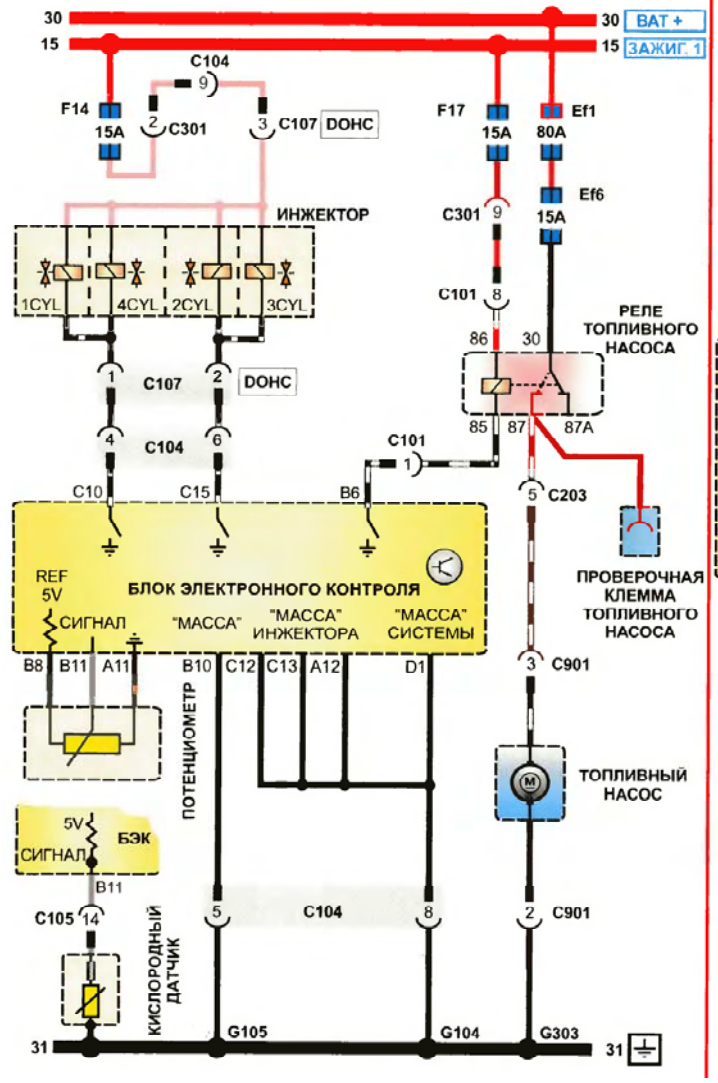

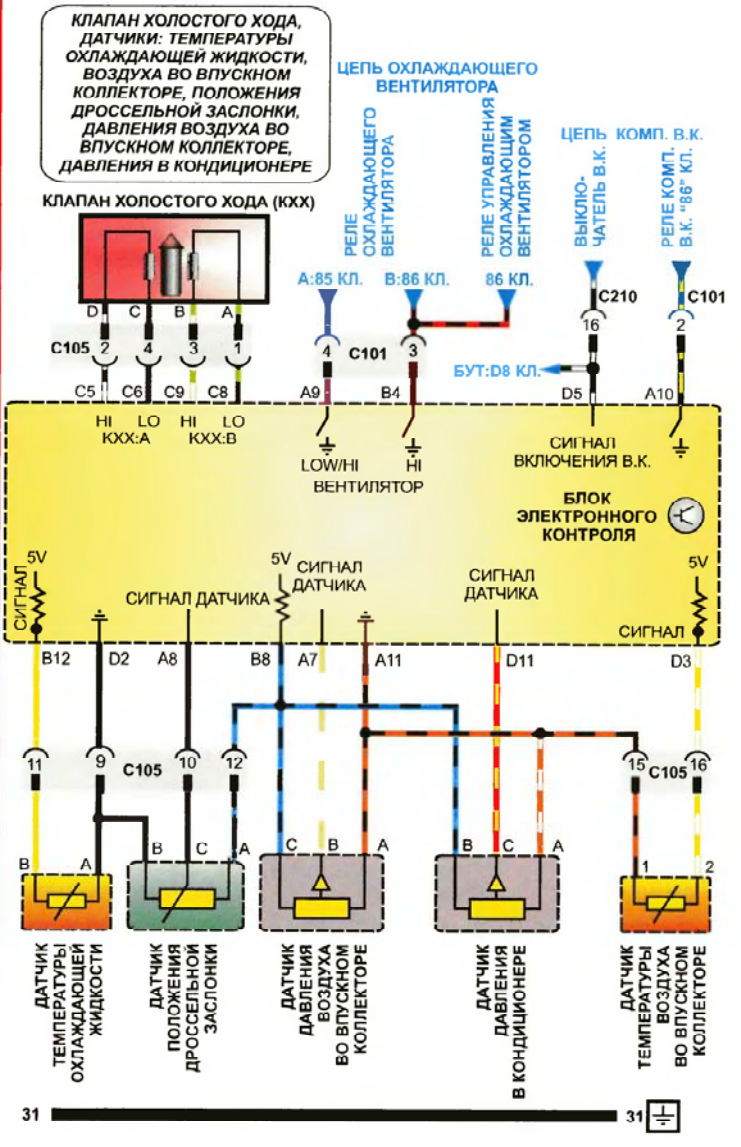

СИСТЕМА ОЧИСТКИ БЕНЗОБАКА, ДАТЧИК СКОРОСТИ, СИСТЕМА РЕЦИРКУЛЯЦИИ ВЫХЛОПНЫХ ГАЗОВ, ИНДУКЦИОННАЯ СИСТЕМА ИЗМЕНЕНИЯ ДЛИНЫ ВПУСКНОГО КОЛЛЕКТОРА, ВЕНТИЛЯТОР РАДИАТОРА (БЕЗ В.К.), ПЕРЕКЛЮЧАТЕЛЬ ФАР

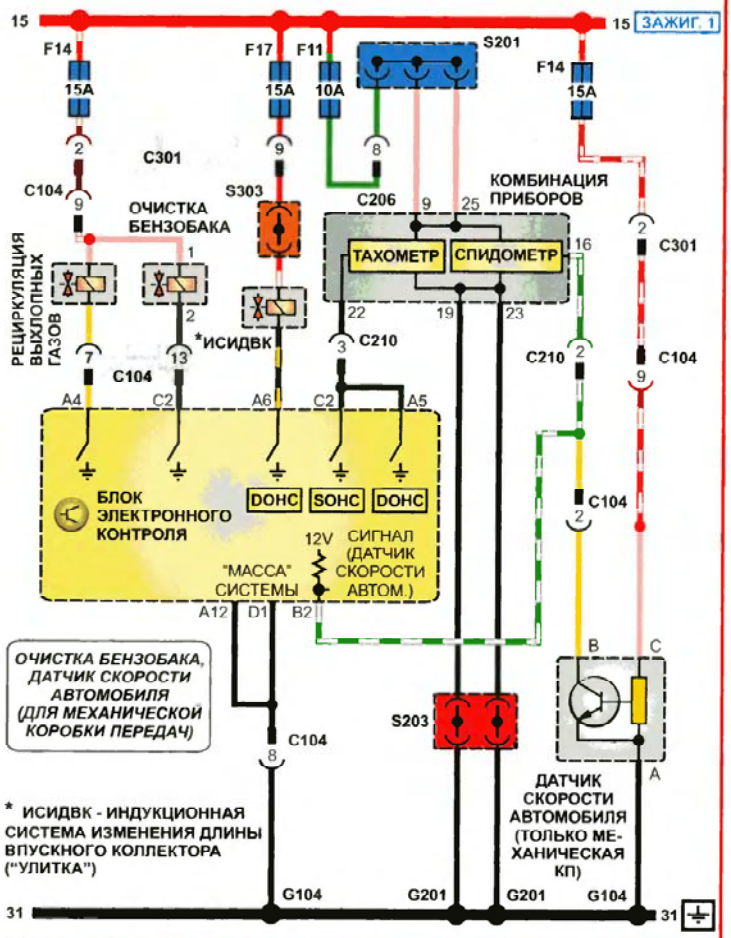

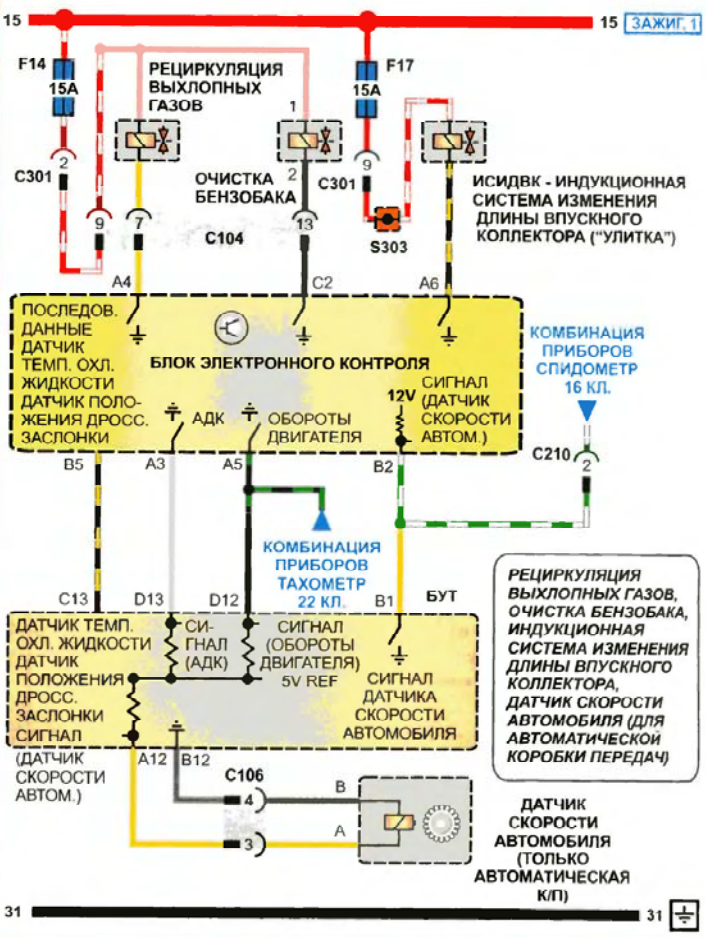

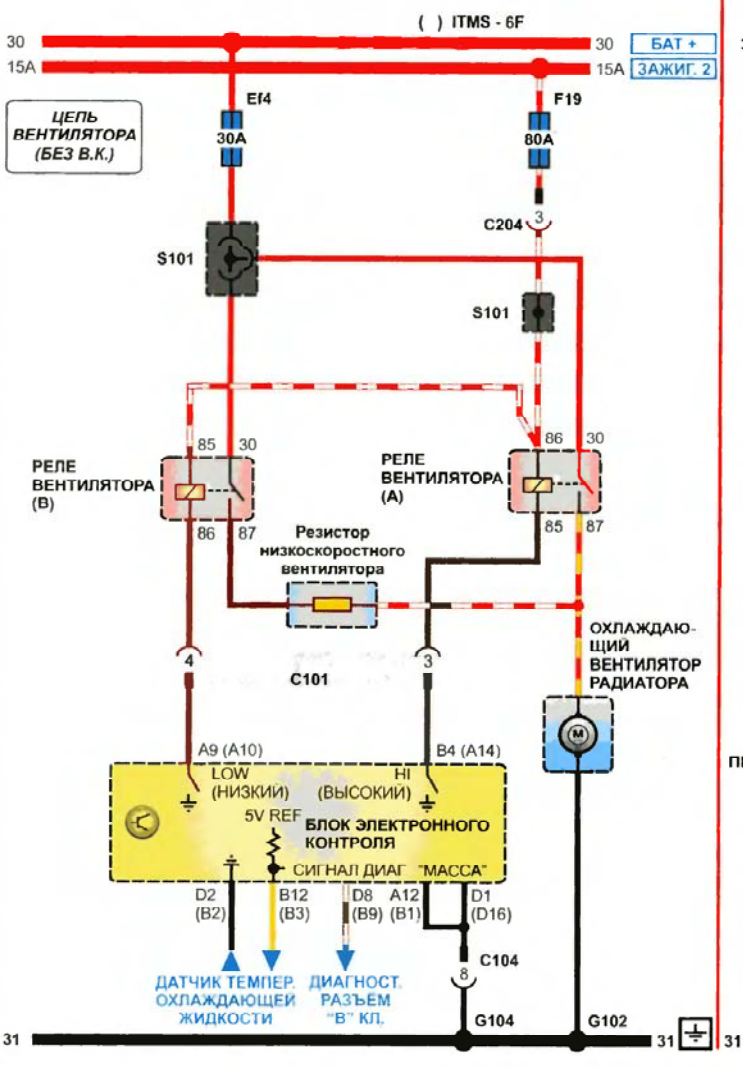

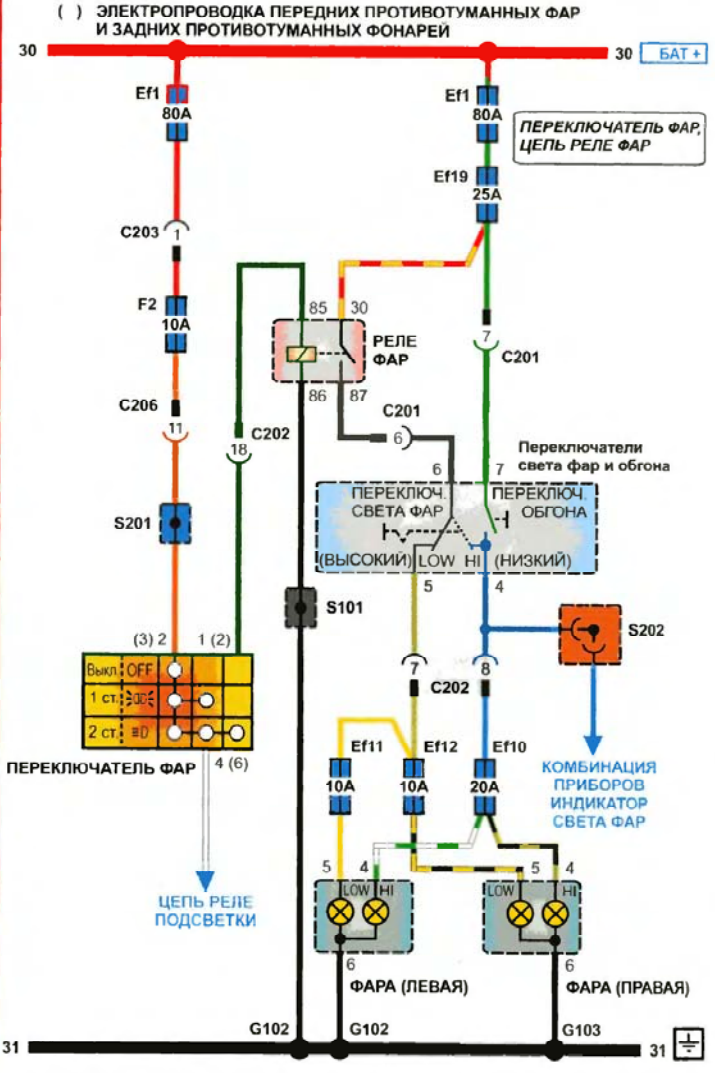

ЭЛЕКТРОННАЯ СИСТЕМА ВПРЫСКА ТОПЛИВА - ITMS-6F, ТОПЛИВНЫЙ НАСОС, ИНЖЕКТОР, СИСТЕМА ОЧИСТКИ БЕНЗОБАКА, ДАТЧИК СКОРОСТИ, СИСТЕМА РЕЦИРКУЛЯЦИИ ВЫХЛОПНЫХ ГАЗОВ, ИНДУКЦИОННАЯ СИСТЕМА ИЗМЕНЕНИЯ ДЛИНЫ ВПУСКНОГО КОЛЛЕКТОРА

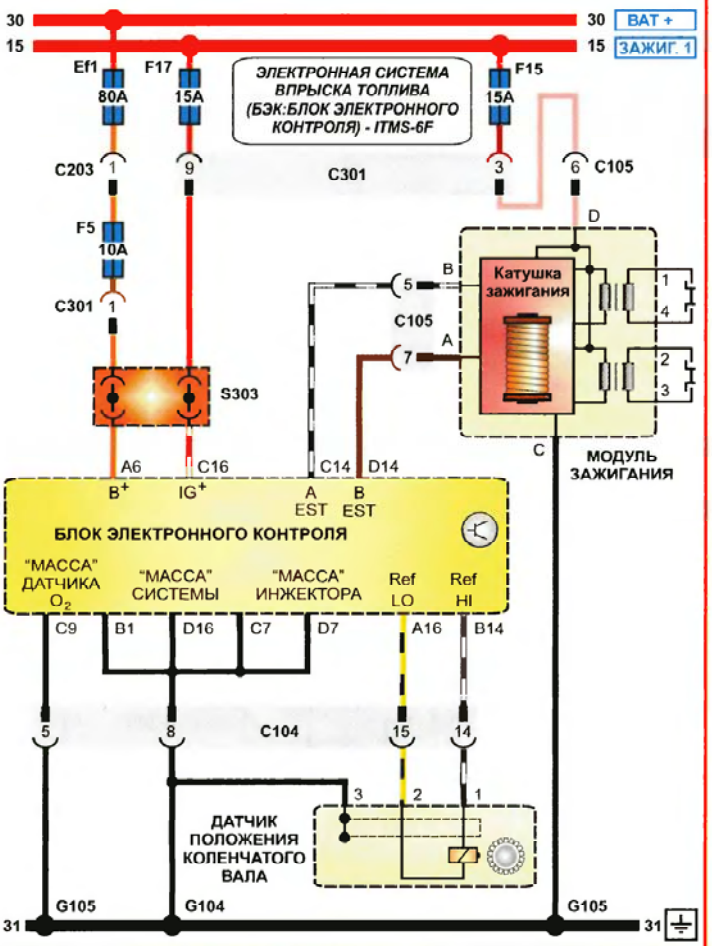

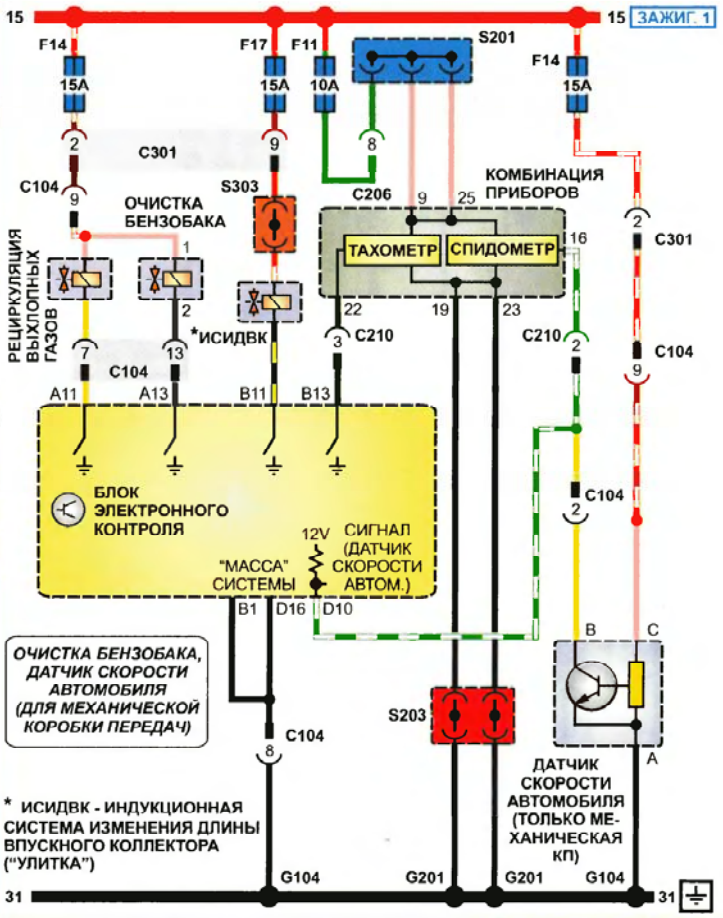

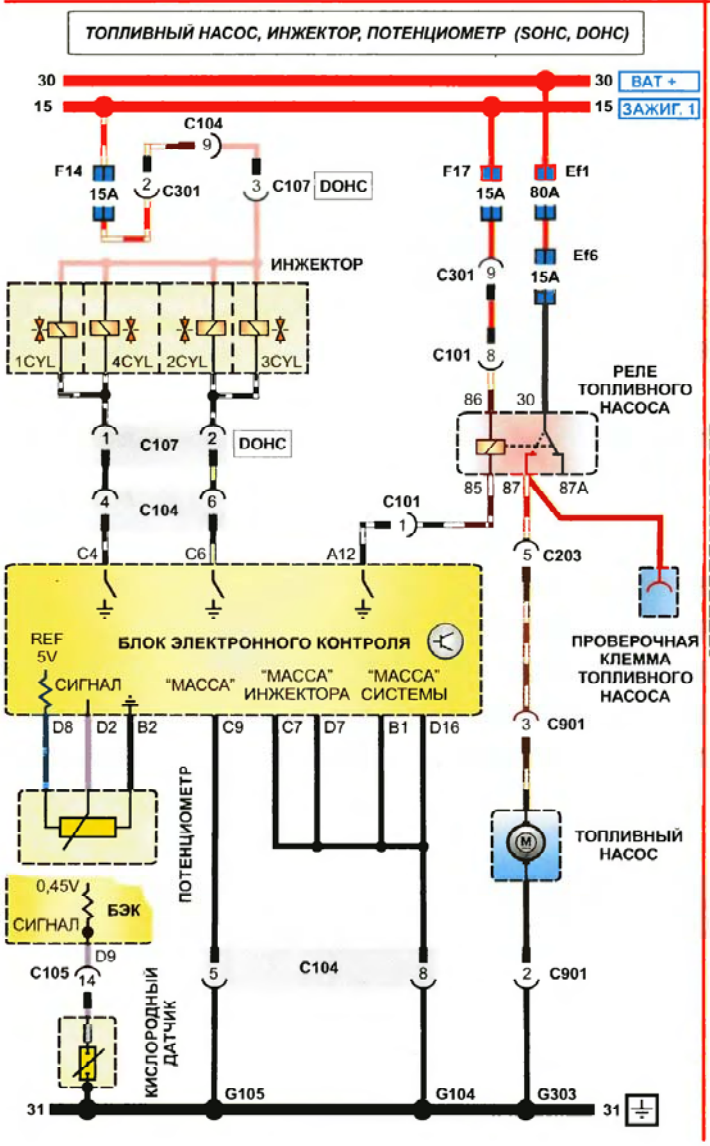

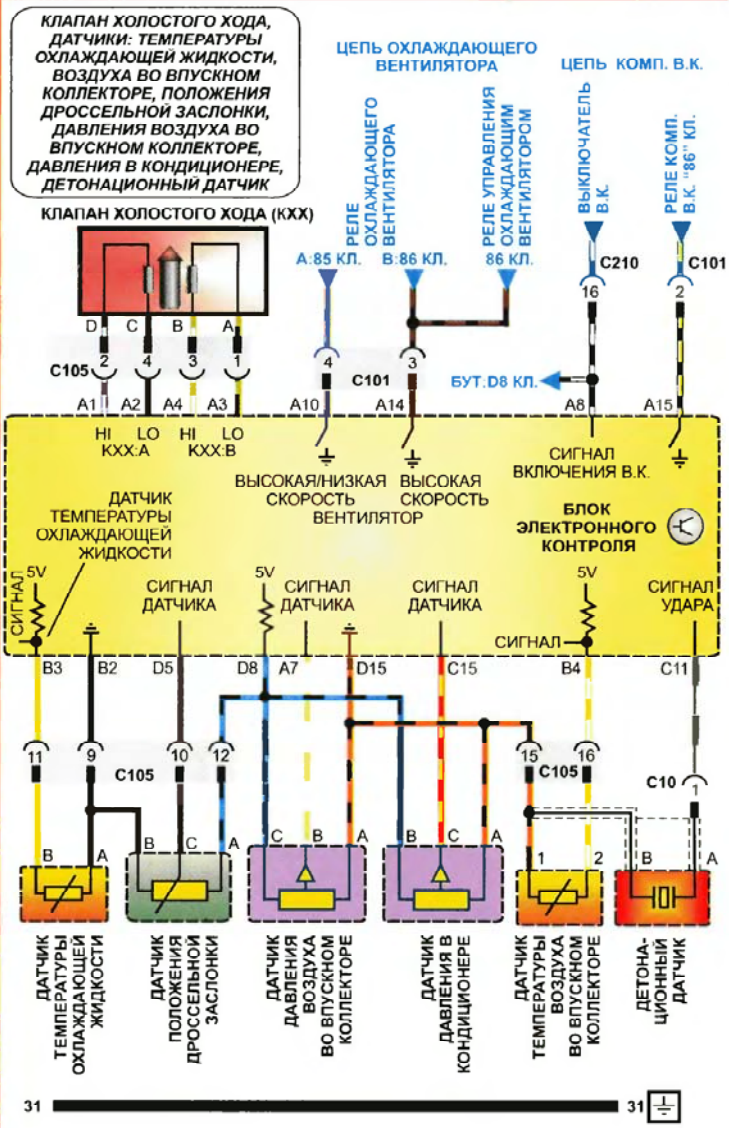

КОРРЕКТОР ФАР, ГАБАРИТНЫЕ ФОНАРИ, ЛАМПЫ ПОДСВЕТКИ, ПРОТИВОТУМАННЫЕ ФАРЫ

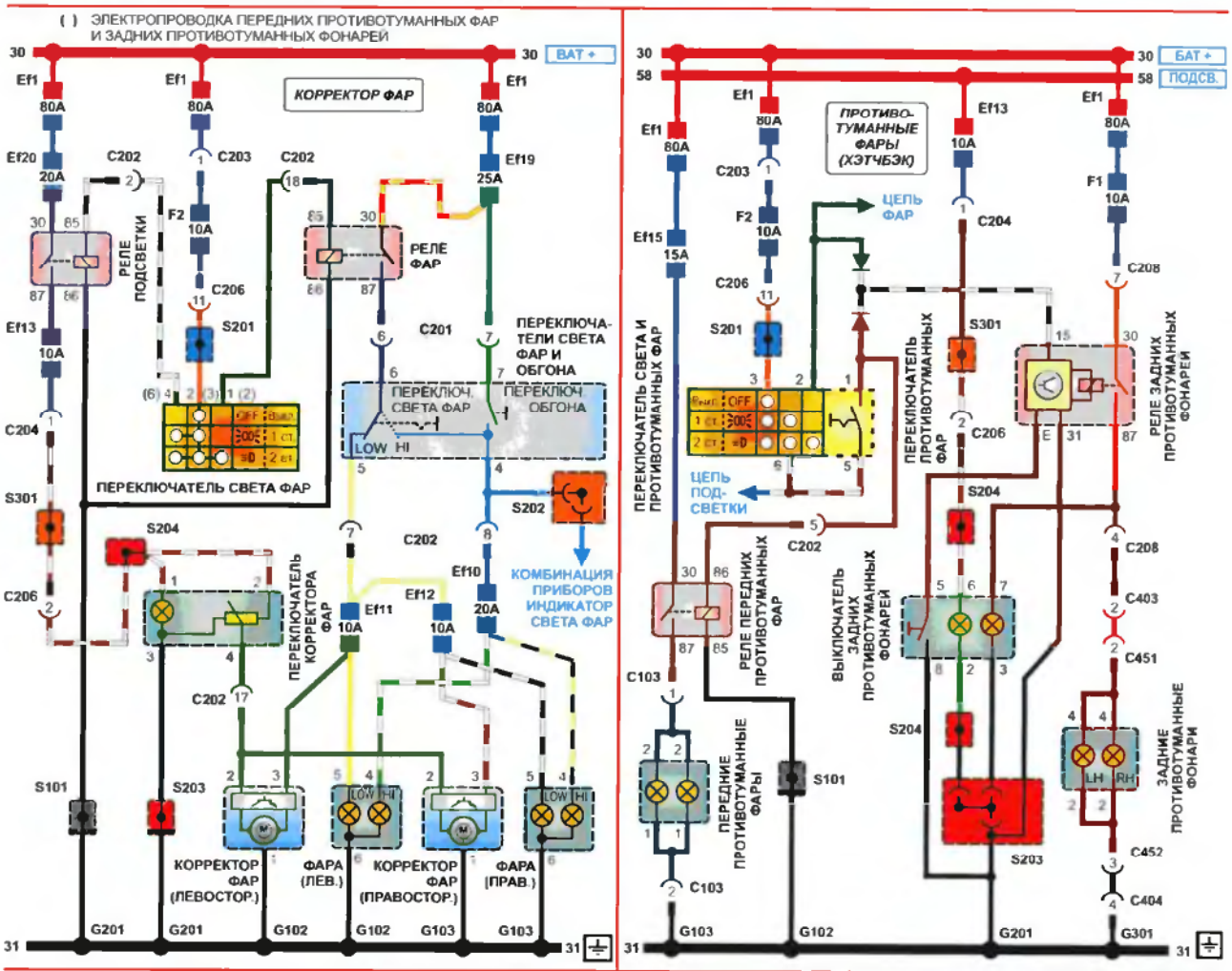

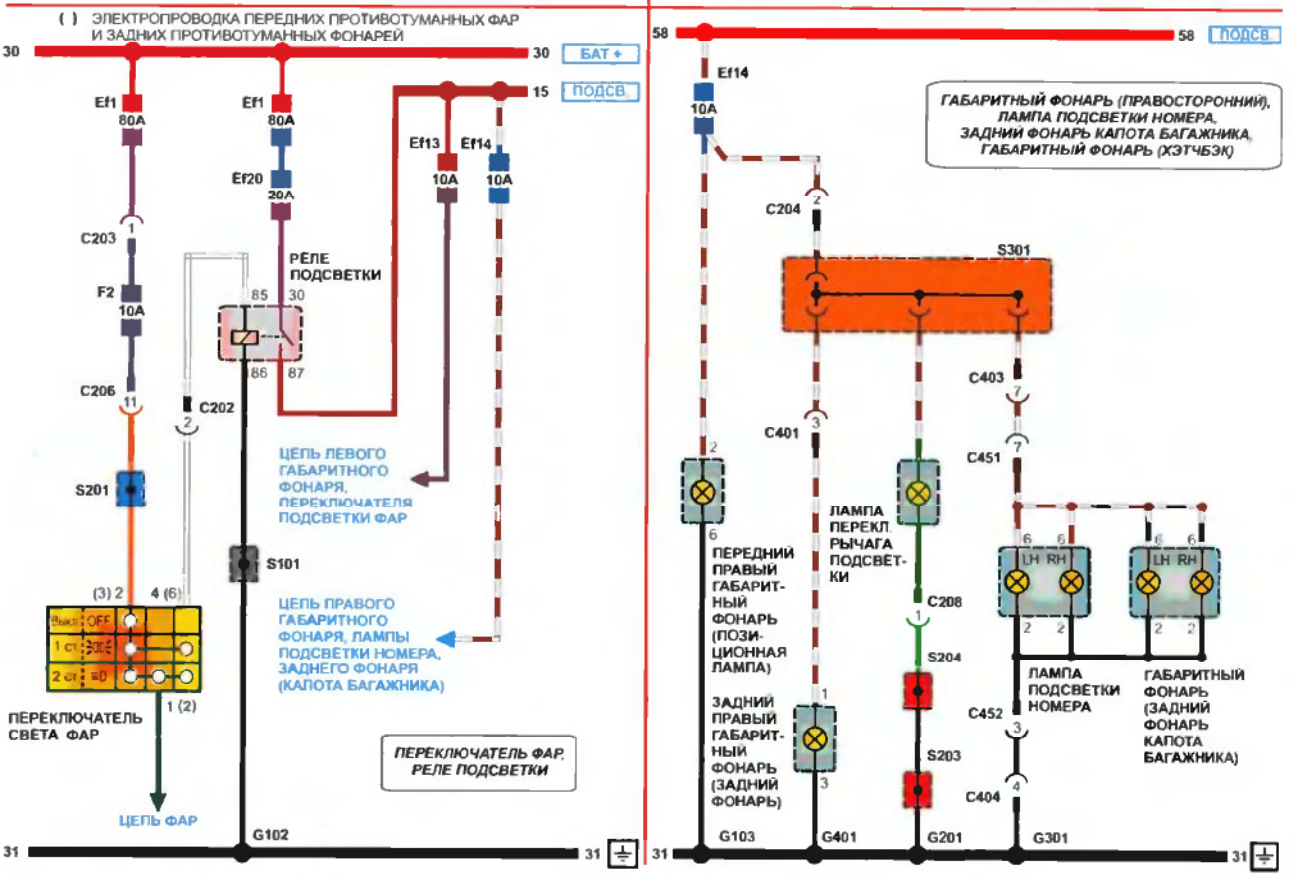

ЛАМПЫ: СИГНАЛА ПОВОРОТА, АВАРИЙНОЙ СИГНАЛИЗАЦИИ, СТОП-СИГНАЛА (ХЭТЧБЭК), ЛАМПА БАГАЖНИКА, ЛАМПА САЛОНА, СИГНАЛЬНАЯ ЛАМПА ОТКРЫТОЙ ДВЕРИ (ХЭТЧБЭК), ФОНАРЬ ЗАДНЕГО ХОДА, ЛАМПА ПЕРЧАТОЧНОГО ЯЩИКА (ХЭТЧБЭК)

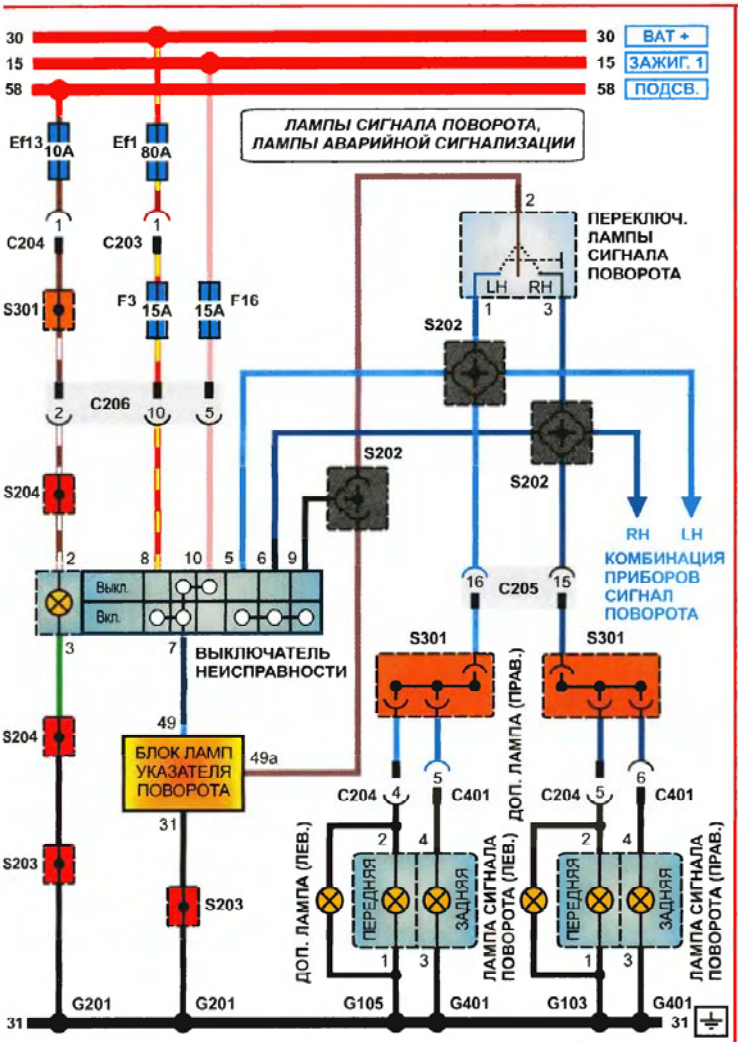

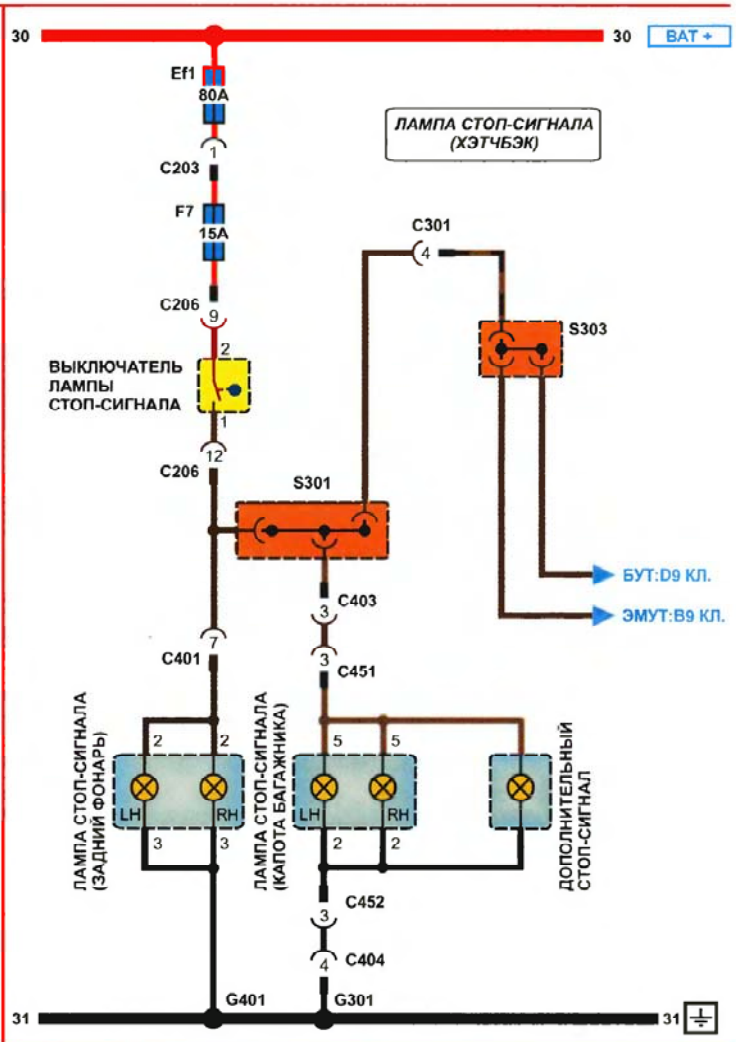

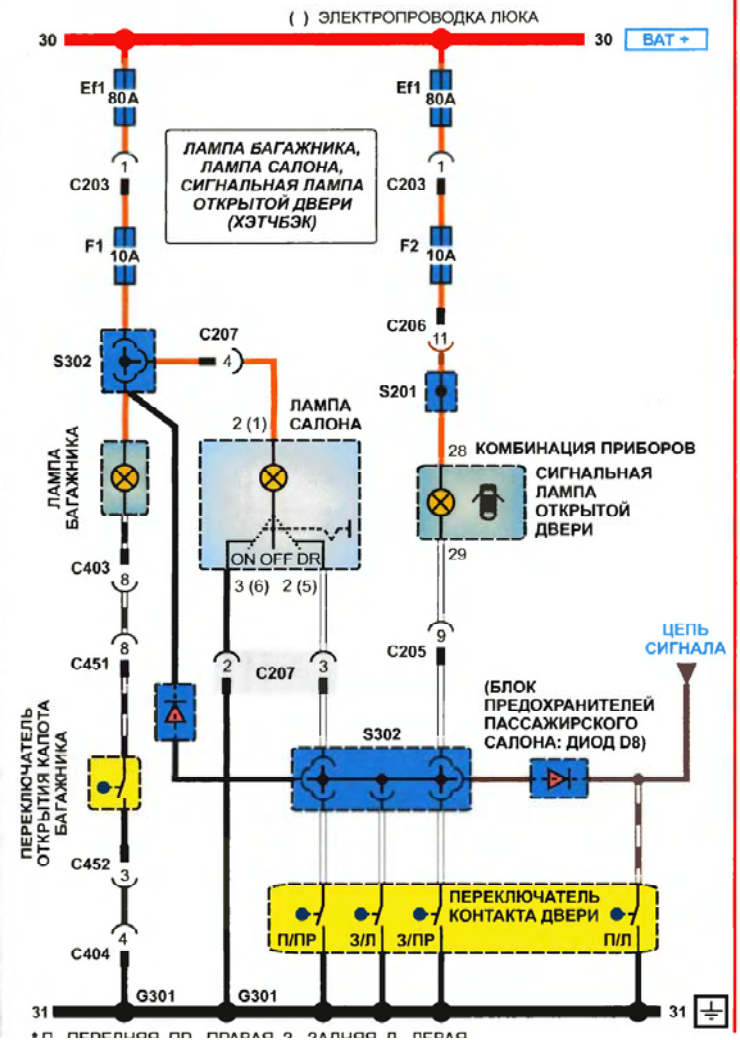

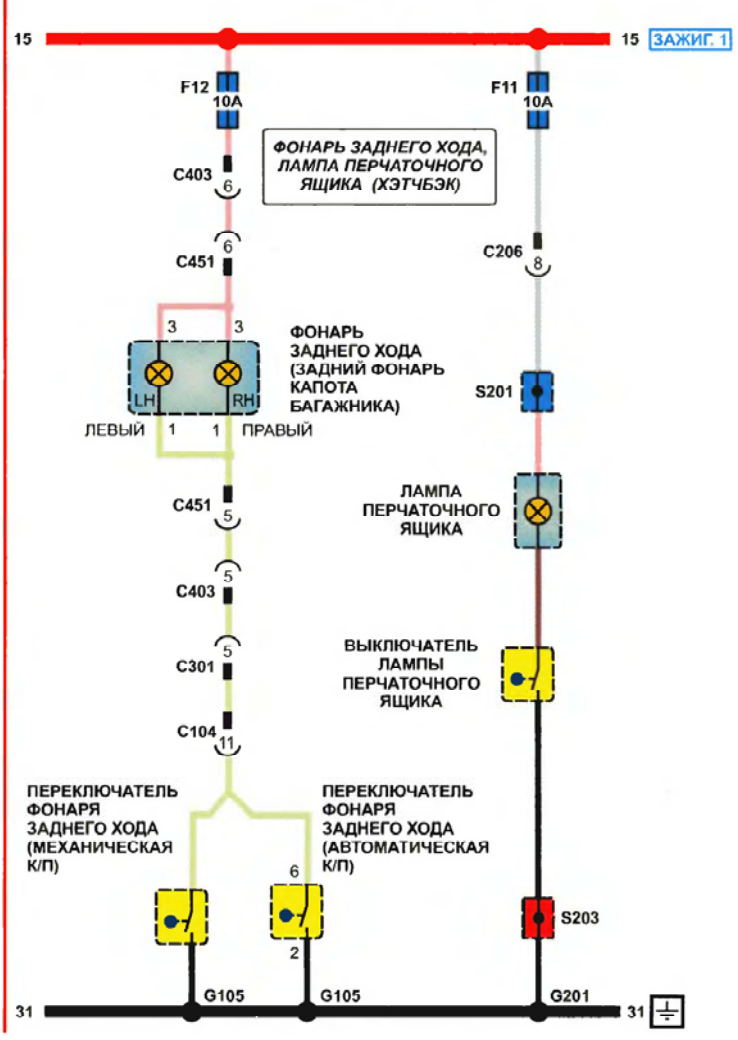

*П - ПЕРЕДНЯЯ ПР - ПРАВАЯ З - ЗАДНЯЯ Л - ЛЕВАЯ

ЗВУКОВОЙ СИГНАЛ, ЧАСЫ, СИГНАЛ, СТЕКЛОПОДЪЕМНИК (2 ДВЕРИ), СТЕКЛООЧИСТИТЕЛЬ (ПЕРЕДНИЙ И ЗАДНИЙ)

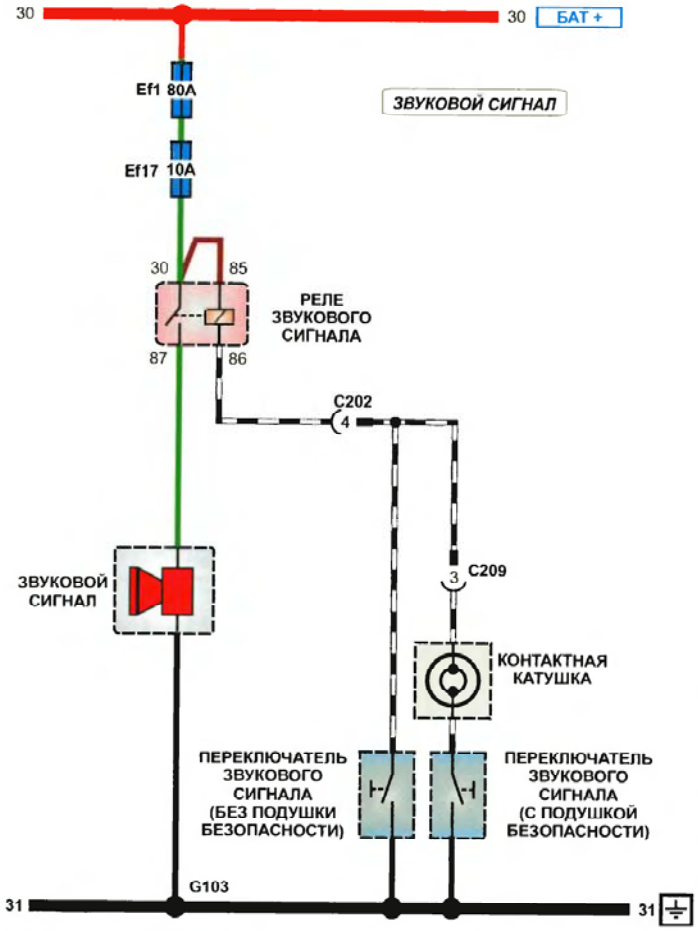

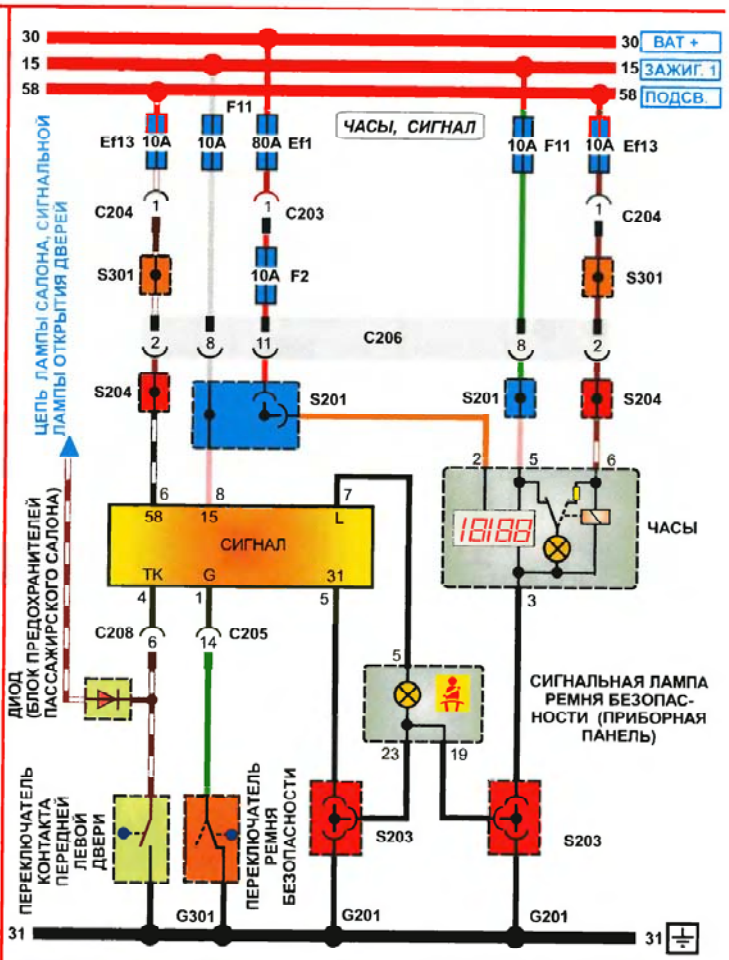

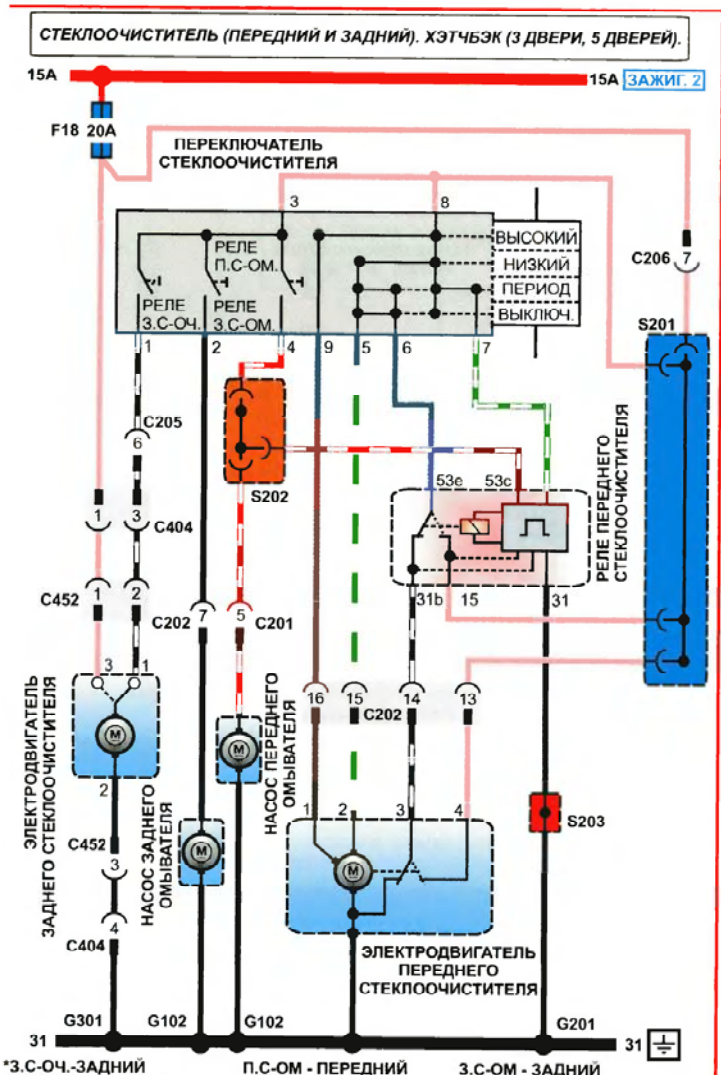

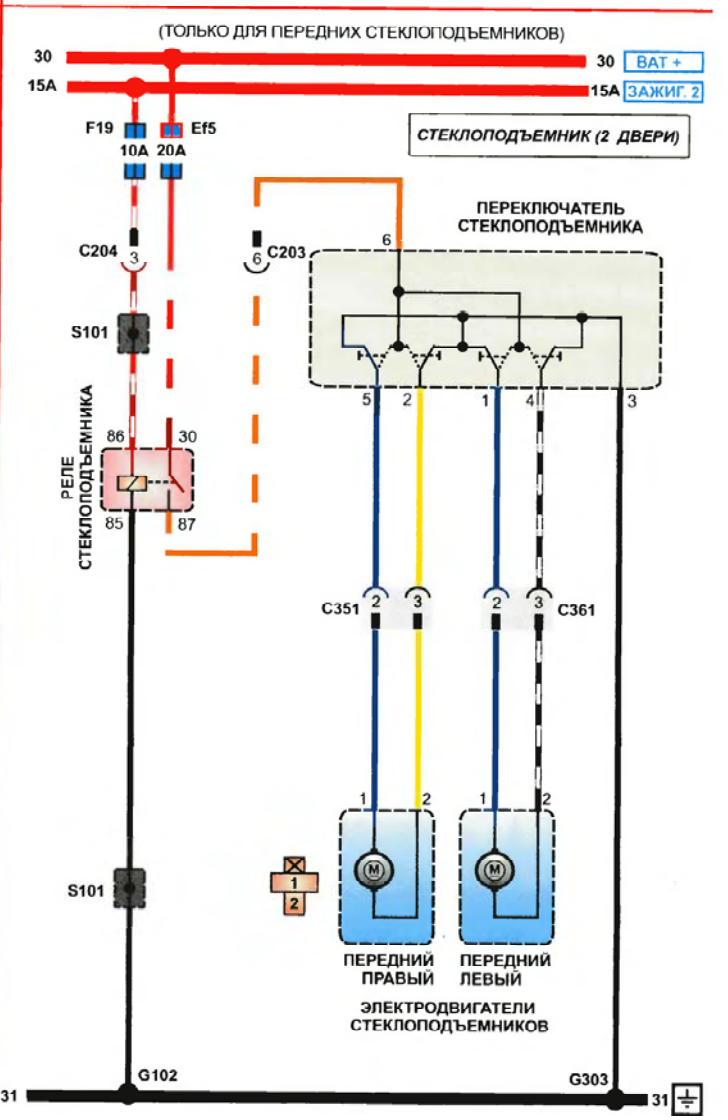

КОМБИНАЦИЯ ПРИБОРОВ: ТАХОМЕТР, УКАЗАТЕЛИ ТЕМПЕРАТУРЫ И УРОВНЯ ТОПЛИВА, СПИДОМЕТР, ЦЕПЬ СИГНАЛЬНЫХ ЛАМПОЧЕК (ДАВЛЕНИЯ МАСЛА, СТОЯНОЧНОГО ТОРМОЗА, НЕИСПРАВНОСТИ ГЕНЕРАТОРА, ПОДУШКИ БЕЗОПАСНОСТИ), ИНДИКАТОРНЫХ ЛАМП (СЕРВИСНОЙ ЛАМПОЧКИ, ИНДИКАТОРА МОЩНОСТИ)

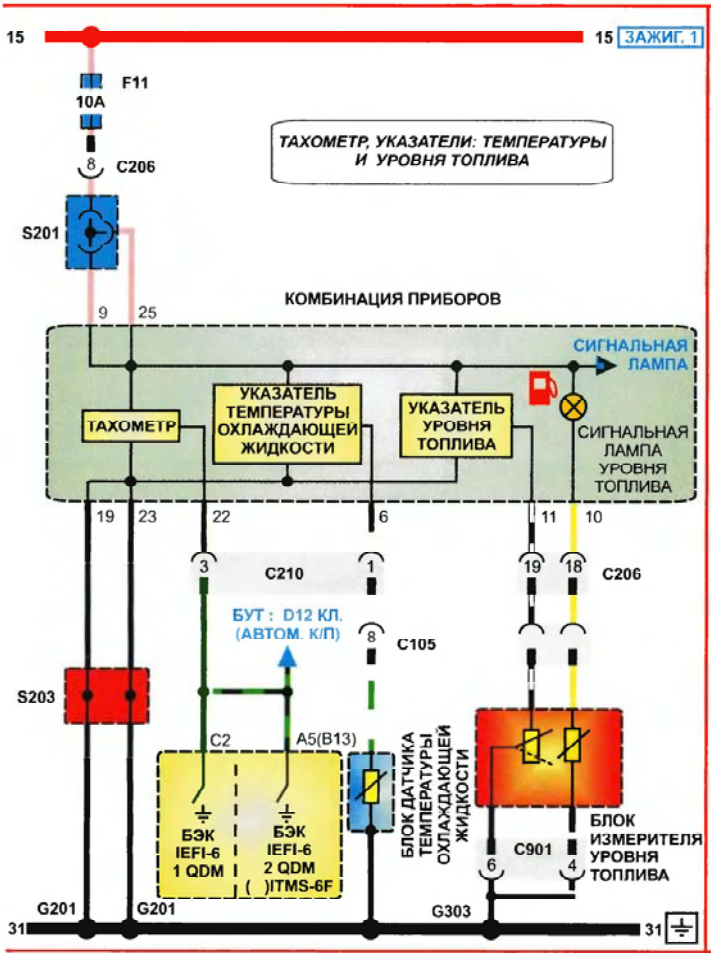

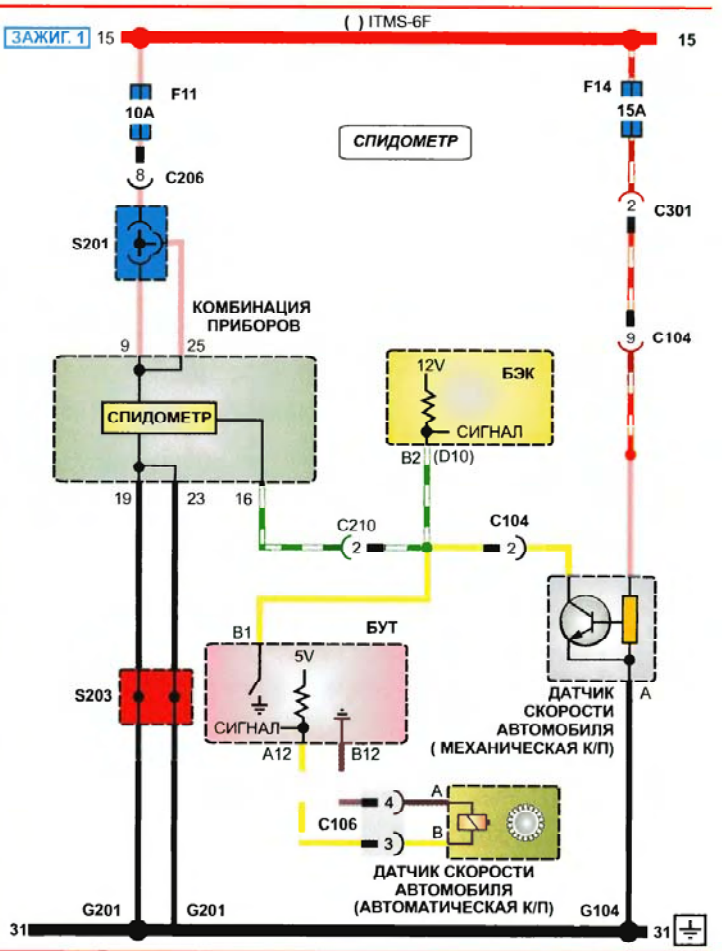

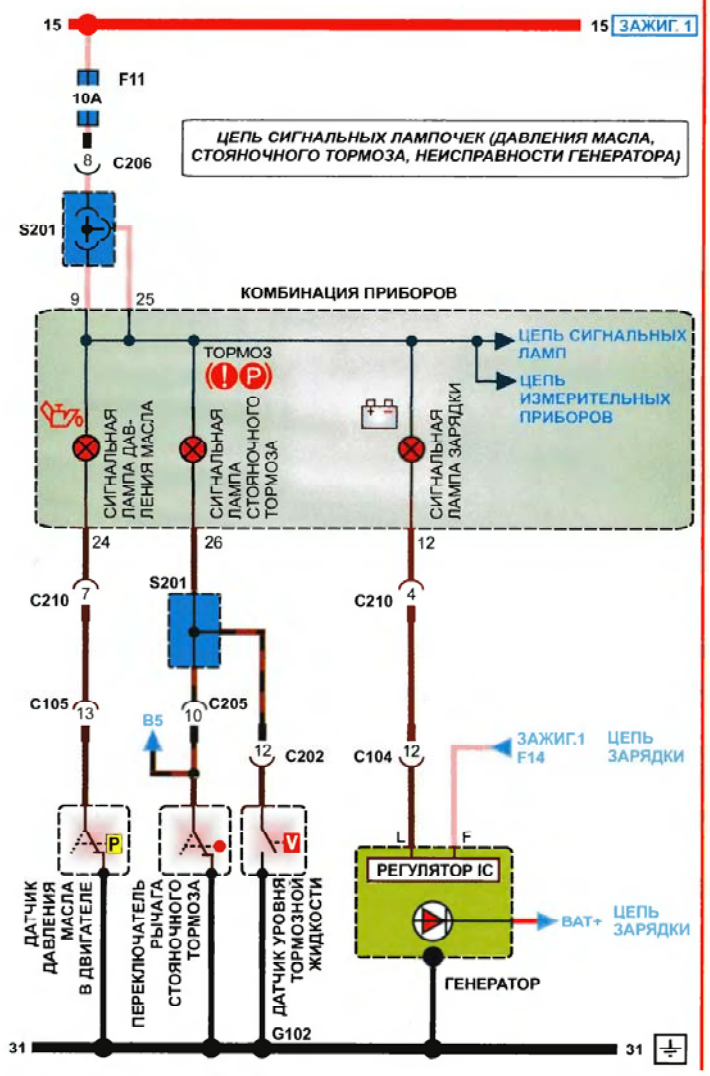

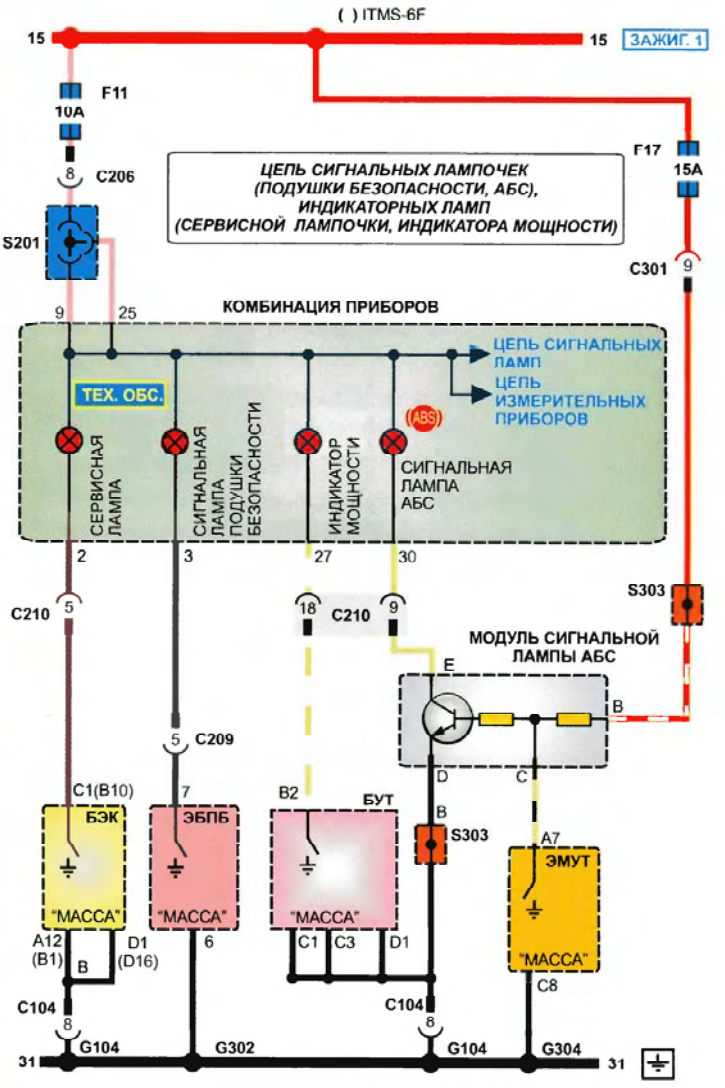

ЦЕПЬ ИНДИКАТОРНЫХ ЛАМП (СИГНАЛА ПОВОРОТА, ДАЛЬНЕГО СВЕТА, РЕМНЯ БЕЗОПАСНОСТИ), ЛАМП ПОДСВЕТКИ НА КОМБИНАЦИИ ПРИБОРОВ, РЕЛЕ АБС, ПРИВОД ГИДРАВЛИЧЕСКОГО МОДУЛЯТОРА, ЦЕПЬ ДАТЧИКА СКОРОСТИ КОЛЕС, ЭБПБ - ЭЛЕКТРОННЫЙ БЛОК ПОДУШКИ БЕЗОПАСНОСТИ, ЦЕПЬ СИГНАЛЬНОЙ ЛАМПЫ ПОДУШКИ БЕЗОПАСНОСТИ, ИММОБИЛАЙЗЕР

